3P Volumenfilter VF1

Art.-Nr. 1000500

3P Technik

Beschreibung:

Regenwasserfilter für den Einbau in Regenspeicher als auch vor Regenspeicher ins Erdreich.
Durch sein 2-stufiges Reinigungsprinzip (erst Grob-, dann Feinreinigung) hat er einen hohen Wirkungsgrad unabhängig vom Volumenstrom.
Bedingt durch die steile Stellung des Filtereinsatzes wird der ausgefilterte Schmutz kontinuierlich in Richtung Kanalisation gespült.
Der Filter ist frostsicher.

Der Filtereinsatz lässt sich zum Reinigen ohne Spezialwerkzeuge leicht entnehmen.
Das Edelstahlsieb muss nicht getauscht werden. Es wird mit einer Bürste und Seifenlauge gereinigt.

Anschlusskapazität nach DIN 1986 bis 350 m² Dachfläche
bei einer Regenspende von 300l/(sxha).

Max. Durchflussmenge Siebeinsatz 1,5 l/sec = 5,4 m³ gereinigtes Wasser pro h.

Höhendifferenz zwischen
Zu- und Ablauf 300 mm.

Das gereinigte Wasser kann für Waschmaschine, WC und die Gartenbewässerung genutzt werden.

Wartungsintervall je nach Verschmutzung 1- bis 2- mal im Jahr.

Funktionsprinzip:

1. Ankommendes Regenwasser wird angestaut und gleichmäßig über die Kaskaden geleitet = Überstauprinzip.

2. Vorreinigung über das Kaskadenprinzip. Grobschmutz wird über Kaskaden direkt in die Kanalisation geleitet.

3. Vorgereinigtes Wasser trifft auf die Siebfläche (Maschenweite 0,65 mm). Bedingt durch die spezielle Webstruktur des Siebes wird Schmutz in die Kanalisation geführt.
   Dadurch geringer Wartungsaufwand.

4. Gereinigtes Wasser fließt in den Regenspeicher.

5. Schmutz wird in die Kanalisation gespült.

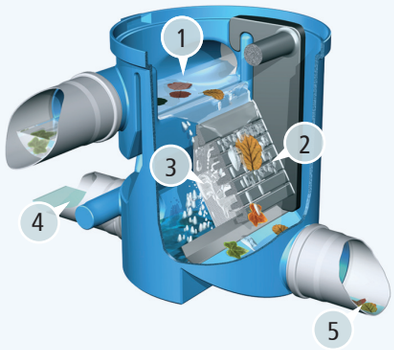

Regenwasserfilter nach DIN 1989-2, Typ C

Anschluss Zulauf: 2 x DN 110
Ablauf in den Speicher: DN 110
Ablauf in den Kanal: DN 125

Höhendifferenz zwischen
Zu- und Ablauf 300 mm.

Material Gehäuse: Polyethylen

Material Filtersieb: Edelstahl 1.4301
Maschenweite 0,65 mm.

Material Kaskadeneinsatz: Polyethylen

Gewicht: 6,2 kg

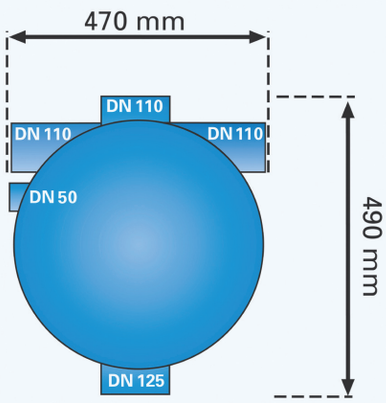

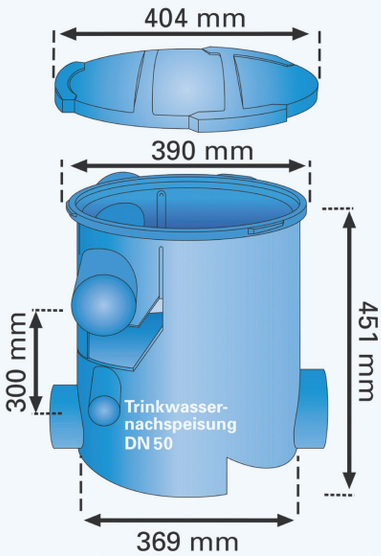

Anwendungsbeispiel 1:

Einbau mit Teleskopverlängerung im Erdreich vor einem Kunststoffspeicher.

Anwendungsbeispiel 2:

Einbau vor einer Betonzisterne.

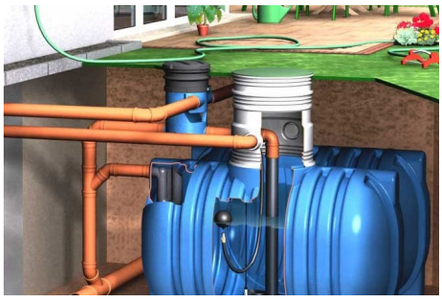

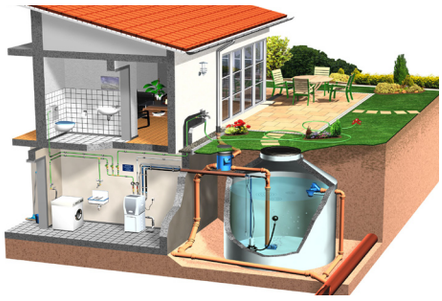

Ausschreibungstext:

Pos.	Menge	Artikel	Preis in €
1.1	_____	3P Volumenfilter VF1 Filter für den Einbau in Zisternen, Vorschächte oder direkt ins Erdreich. Zulauf Regenwasser 2 x DN 110, Ablauf in die Zisterne DN 110, Ablauf in die Kanalisation DN 125. Höhendifferenz zwischen Zulauf Regenwasser und Ablauf in die Kanalisation: 300 mm. Anschlusskapazität nach DIN 1986 bis 350 m² Dachfläche bei einer Regenspende von 300l/(sxha).	_____
1.2	_____	Teleskopverlängerung für 3P Volumenfilter VF1 Kunststoffschacht (PE) für den Einbau des 3P Volumenfilters VF1. Teleskopverlängerung kann direkt mit dem 3P Volumenfilter VF1 über einen Bajonettverschluss verbunden werden.	_____
1.3	_____	3P Entnahmevorrichtung für den VF1 Für die Entnahme des Filtereinsatzes des VF1 bei tieferem Einbau.	_____

Zubehör 1:

3P Teleskopverlängerung Art.-Nr. 1000560
Kunststoffschacht für den Einbau direkt ins Erdreich. Material Polyethylen.

Zubehör 2:

Entnahmevorrichtung Art.-Nr. 1000550
Für die Entnahme des Filtereinsatzes des VF1 bei tieferem Einbau.

Bemerkungen:

Verpackungseinheit:

m³-Karton: 8 Stück
Palette: 16 Stück

EAN:

4018712000085