3P Technik

3P Gartenfilter

Art.-Nr. 3000100

Beschreibung:

Einfacher Regenwasserfilter mit integriertem Schmutzfangkorb für den Einbau in Regenwasserspeicher.
Der Schmutzfangkorb aus Kunststoff ist so im Gehäuse angebracht, dass er sich durch den Entnahmestab einfach entnehmen läßt.

Der 3P Gartenfilter ist ideal für Anlagen, die nur für die Gartenbewässerung gedacht sind und für Grundstücke, auf denen das Regenwasser versickert werden muss, d.h. kein Kanalanschluss möglich ist, um überschüssiges Regenwasser abzuleiten.

Die beiden oberen Stutzen DN 110 können als Einspeisung oder auch wahlweise als Notüberlauf genutzt werden.
Der Zulauf in den Regenwasserspeicher erfolgt über den unteren Stutzen, an dem auch ein beruhigter Zulauf angebracht werden kann.

Anschlusskapazität 200 m² Dachfläche.
Alle Anschlüsse DN 110.

Das gereinigte Wasser kann für die Gartenbewässerung genutzt werden.

Wartungsintervall je nach Verschmutzung mehrmals im Jahr.

Funktionsprinzip:

1. Regenwasser läuft über den Stutzen DN 110 zu.
2. Schmutz wird im Kunststoffkorb zurückgehalten. Korb muss nach Bedarf gereinigt werden.
3. Stutzen kann als weiterer Zulauf oder als Notüberlauf genutzt werden.
4. Gereinigtes Wasser fließt nach unten über einen Stutzen DN110 in den Regenspeicher.
5. Einsatz eines beruhigten Zulauf möglich.

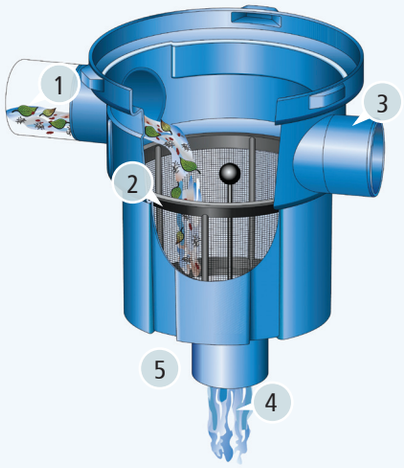

Technische Daten:

Regenwasserfilter nach DIN 1989-2, Typ B

Anschluss Zulauf: DN 110
Ablauf in den Speicher: DN 110
Notüberlauf oder weitere Zulauf: DN 110

Anschlusskapazität 200 m² Dachfläche.

Material Gehäuse: Polyethylen

Material Filterkorb: Polyethylen
Ø 305 x 288 x 245 mm

Maschenweite: 1mm

Gewicht: 2,2 kg

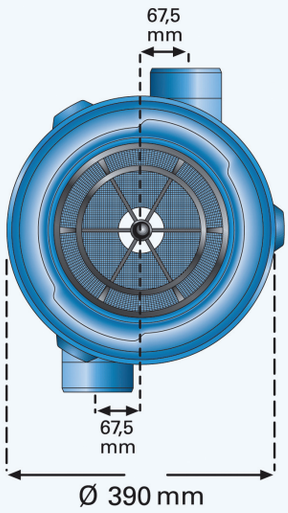

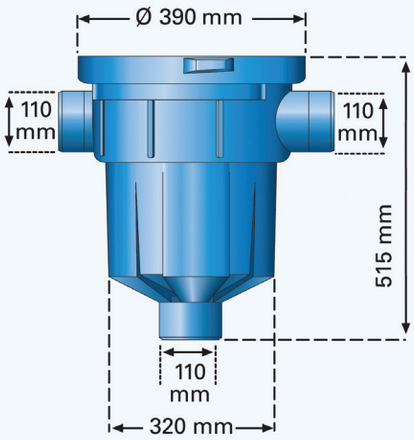

Anwendungsbeispiel 1:

Einbau direkt in den Regenspeicher aus Kunststoff.

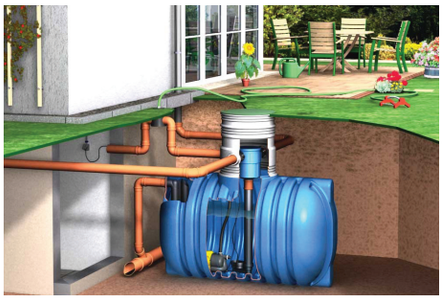

Anwendungsbeispiel 2:

Einbau direkt in den Regenspeicher aus Beton.

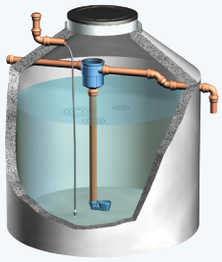

Ausschreibungstext:

Pos.	Menge	Artikel	Preis in €
1.1	_____	3P Gartenfilter	_____
		Filter für den Einbau in Zisternen, Vorschächte oder direkt ins Erdreich. Zulauf Regenwasser 2 x DN100. Ablauf in die Zisterne DN100. Filtereinsatz Kunststoffkorb Maschenweite 1 mm, mit Entnahmestab Anschlusskapazität nach DIN 1986 bis 200 m^2 Dachfläche bei einer Regenspende von 300l/(sxha).	
1.2	_____	Teleskopverlängerung für 3P Gartenfilter Kunststoffschacht (PE) für den Einbau des 3P Gartenfilters Teleskopverlängerung kann direkt mit dem 3P Gartenfilter über einen Bajonettverschluß verbunden werden. Höhe variabel bis 75 cm einstellbar	_____

Zubehör 1:

Teleskopverlängerung für 3P Gartenfilter

Art.-Nr. 1000560

Zubehör 2:

Deckel für Gartenfilter

Art.-Nr. 1000510

Bemerkungen:

Verpackungseinheit:

m^3-Karton: 12 Stück
Palette: 24 Stück

EAN: